EB 1000

41AC100C678

Wölfnitzer Werkzeugkiste GmbH
www.ersatzteil-service.de
www.ersatzteilplan.de

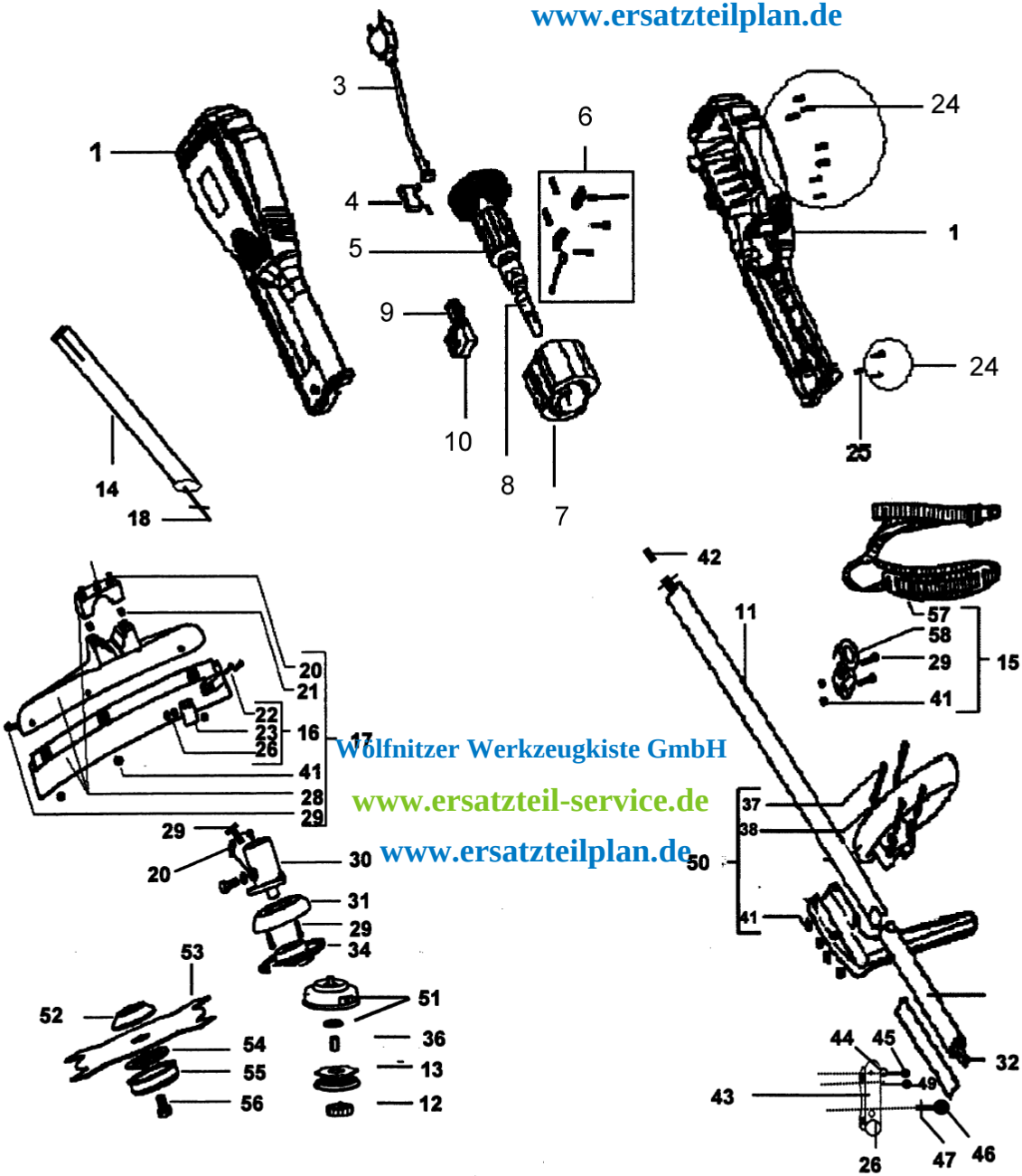

Wölfnitzer Werkzeugkiste GmbH
www.ersatzteil-service.de
www.ersatzteilplan.de